6800 α hurricane

Energy Saver

Standartinė komplektacija

ACS

Modeliai

6800 alpha hurricane

Dangtis	26 x 160W hurricane lempos (180 cm) 4 x 500 W veido lempos, reguliuojamos
Gultas	20 x 180 W hurricane lempų (190 cm)
Galia	10,1 kW (be kondicionieriaus), 13,9 kW (su kondicionieriumi)

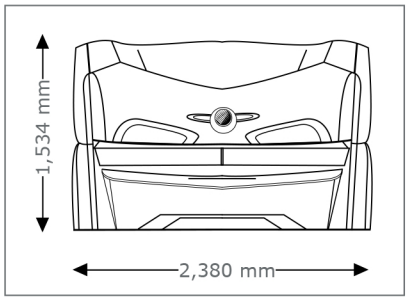

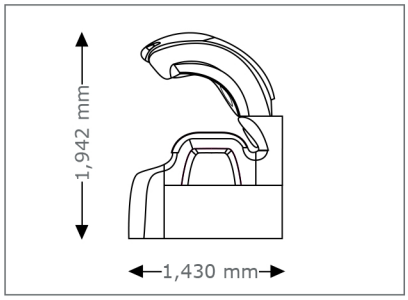

Išmatavimai

uždarytas
2,38 m x 1,43 m x 1,54 m
(ilgis x plotis x aukštis)

atidarytas
2,38 m x 1,43 m x 1,94 m
(ilgis x plotis x aukštis)

Papildoma komplektacija

- aroma
- aquaCool
- airCon
- x-traTan
- easyCare — tik su garso paketu ir CPI

REKOMENDUOJAME

RC-Booster
30 Kolageno "rubinų"

Oro išmetimo jungtis
Oro išmetimo ortakis (300 mm. skersmens, baltas, 3 m. ilgio, 2 sąvaržos)
Patalpos oro temperatūros reguliavimo termostatas
megaTimer išorinis pultas

Garso sistema

+ išorinė muzika + kanalų pasirinkimas
+ garsiakalbiai + AUX jungtis + Bluetooth

Power paketas